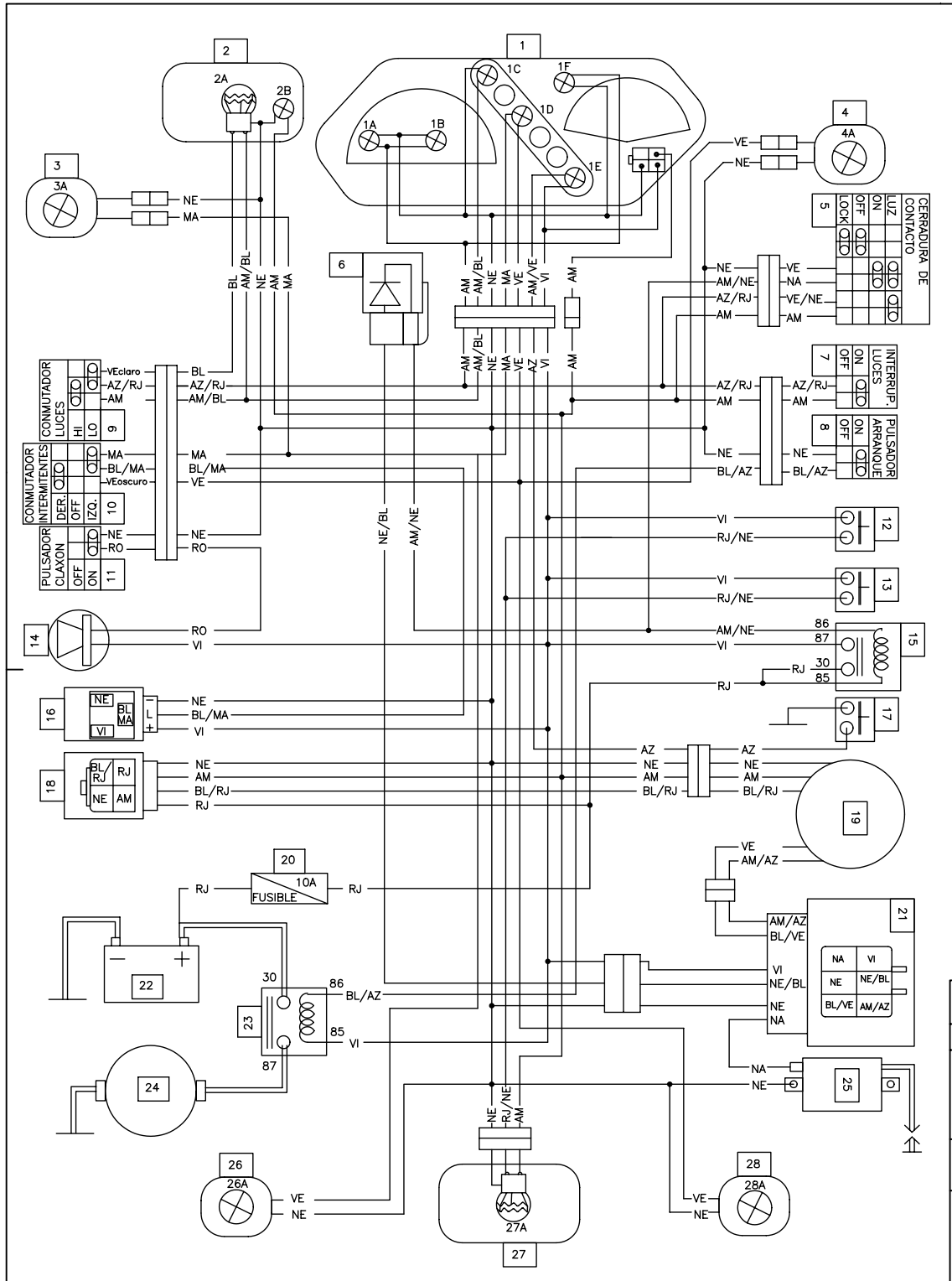

NOMENCLATURA DE COMPONENTES			
1	TABLER DE INSTRUMENTOS 1A LAMPARA ILUMINACION TABLIER 12V 1,2W 1B LAMPARA ILUMINACION TABLIER 12V 1,2W 1C LAMPARA CONTROL LUZ INTENSIVA 12V 1,2W 1D LAMPARA CONTROL INTERMITENTES 12V1,2W 1E LAMPARA CONTROL NEUTRAL 12V1,2W 1F LAMPARA ILUMINACION CUENTA R.P.M.12V1,2W	13	PUSADOR DE STOP TRASERO
2	FARO DELANTERO 2A LAMPARA PRINCIPAL 12V 35/35W 2B LAMPARA POSICION 12V 5W	14	CLAXON DC 12V
3	FARO INTERMITENTE DELANTERO IZQUIERDO 3A LAMPARA INTERMITENTE 12V 10W	15	RELE DE CONTACTO
4	FARO INTERMITENTE DELANTERO DERECHO 4A LAMPARA INTERMITENTE 12V 10W	16	CENTRAL INTERMITENTE 12V 2X10W
5	CERRADURA DE CONTACTO	17	INTERRUPTOR NEUTRAL
6	DIODO PARO MOTOR	18	REGULADOR DE TENSION AC–DC 12 V
7	INTERRUPTOR DE LUCES	19	VOLANTE MAGNETICO
8	PUSADOR DE ARRANQUE	20	FUSIBLE DE 10 A
9	CONMUTADOR LUZ CORTA E INTENSIVA	21	CENTRAL ENCENDIDO CDI
10	COMUTADOR INTERMITENTES	22	BATERIA 12V
11	PUSADOR DEL CLAXON	23	RELE DE ARRANQUE ELECTRICO 12V 70A
12	PUSADOR DE STOP DELANTERO	24	MOTOR DE ARRANQUE
		25	BOBINA A.T.
		26	FARO INTERMITENTE TRASERO DERECHO 26A LAMPARA INTERMITENTE 12V 10W
		27	FARO PILOTO STOP 27A LAMPARA 12V 21/5W
		28	FARO INTERMITENTE TRASERO IZQUIERDO 28A LAMPARA INTERMITENTE 12V 10W

CODIGO DE COLORES			
AM	AMARILLO	RJ	ROJO
NE	NEGRO	VE	VERDE
MA	MARRON	RO	ROSA
BL	BLANCO	VI	VIOLETA
AZ	AZUL	NA	NARANJA

VALIDEZ 1				
CLIENTE:	APROBACIÓN DEL CLIENTE:	FECHA DE APROBACIÓN:		
	ESCALAS:	CODIGO DEL CLIENTE:	DIBUJADO:	FECHA: 18/11/03
	DENOMINACION: ESQUEMA TECNICO RIEJU 125 4T–2003–		DISEÑO CODIGO:	